PRZEKRÓJ D -łącznik B-E

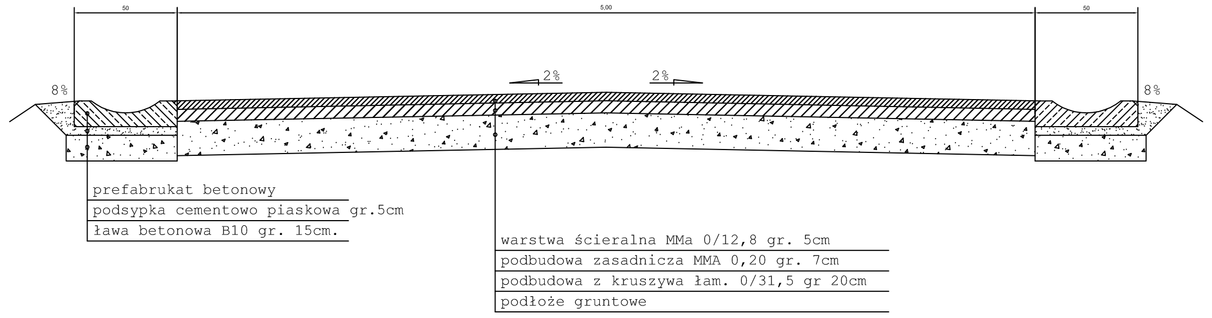

PRZEKRÓJ B -sięgacze F-G; J-K; H-I

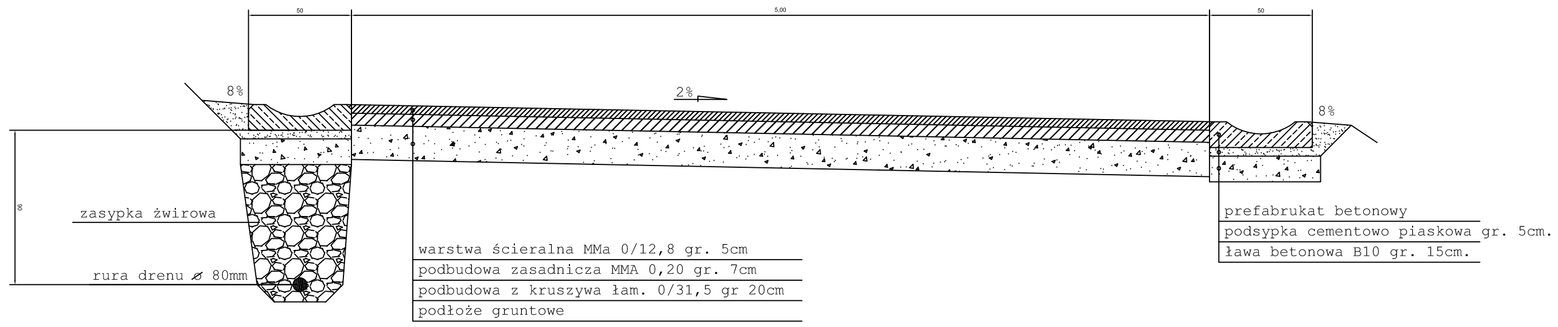

Jedn. projektowa: PRZEDSIEBIORSTWO PROJEKTOWANIA I REALIZACJI BUDOWLI INŻYNIERSKICH TOMASZ MACIOŁEK ul. Harcerska 4, 58-301 Wałbrzych tel./fax. 74 842 31 86, e-mail: a_tommac@wp.pl				
Inwestor; GMINA BOGUSZÓW GORCE pl. Odrodzenia 1 58-370 BOGUSZÓW GORCE				
Budowa drogi wewnętrznej oraz oświetlenia ulicznego na osiedlu domków jednorodzinnych przy ulicy wałbrzyskiej w Boguszowie Gorcach ETAP II				
Tytuł rys.:	Przekroje normalne			Skala 1:25
Branża:	Drogowa			
Funkcja	Tytuł, imię i nazwisko:	Nr upr.	Podpis	Data
Projektant	mgr inż. Tomasz Maciołek	NBGP V-7342/3/27/96		Nr rys.

PRZEKRÓJ F -strefa ronda

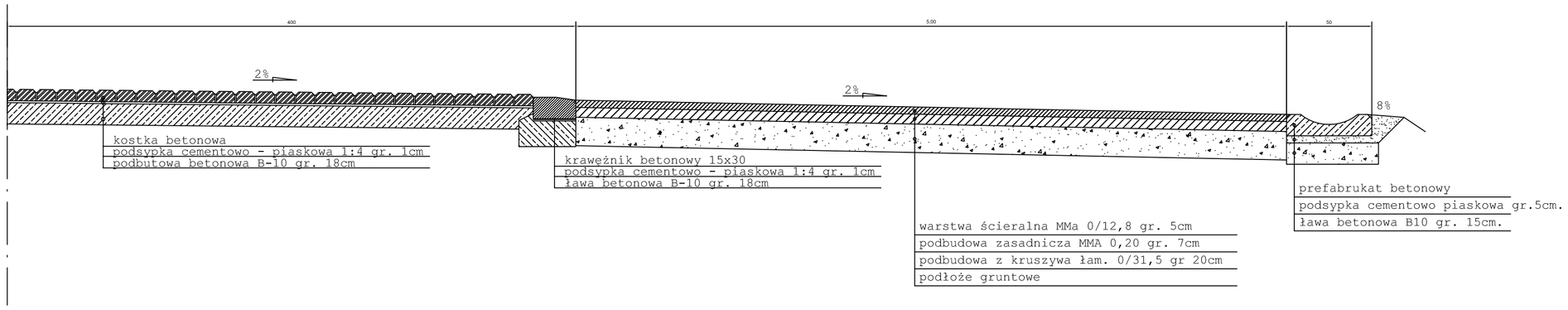

PRZEKRÓJ G -zjazdy do posesji

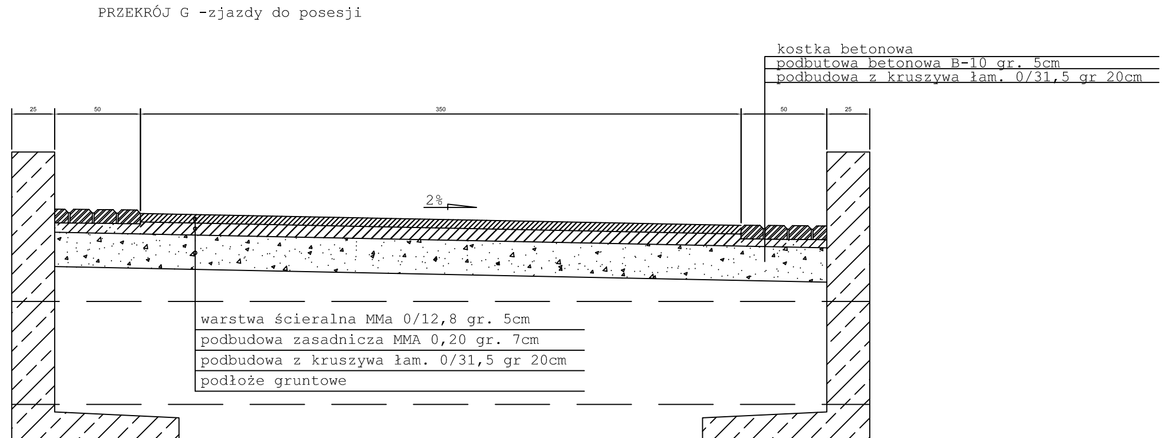

Jedn. projektowa: PRZEDSIEBIORSTWO PROJEKTOWANIA I REALIZACJI BUDOWLI INŻYNIERSKICH TOMASZ MACIOŁEK ul. Harcerska 4, 58-301 Wałbrzych tel./fax. 74 842 31 86, e-mail: a_tommac@wp.pl				
Inwestor; GMINA BOGUSZÓW GORCE pl. Odrodzenia 1 58-370 BOGUSZÓW GORCE				
Budowa drogi wewnętrznej oraz oświetlenia ulicznego na osiedlu domków jednorodzinnych przy ulicy wałbrzyskiej w Boguszowie Gorcach ETAP II				
Tytuł rys.:	Przekroje normalne			Skala 1:25
Branża:	Drogowa			
Funkcja	Tytuł, imię i nazwisko:	Nr upr.	Podpis	Data
Projektant	mgr inż. Tomasz Maciołek	NBGP V-7342/3/27/96		Nr rys.